Klasa IIt(g)
przedmiot – dokumentacja budowlana
01.04.2020r.

Temat: Praca z dokumentacją

Wykonaj poniższe ćwiczenie ,a następnie prześlij zeskanowaną lub sfotografowaną kartkę (podpisaną -imię,nazwisko i klasa) na adres artecha@o2.pl do 07.04.2020r.

Również na ten sam adres do 06.04.2020r. proszę przesłać ćwiczenie z 17.03.2020 . PILNE !

Powodzenia :)

Oblicz:
-powierzchnię ścian do malowania
-powierzchnię ościeży
-długość cokolika
-ilość płyt g-k jeżeli obłożone by były ściany i sufit
-powierzchnię ścian do obłożenia glazurą jeżeli glazura będzie do wysokości 1,1m.
Wysokość pomieszczenia h=2,5m
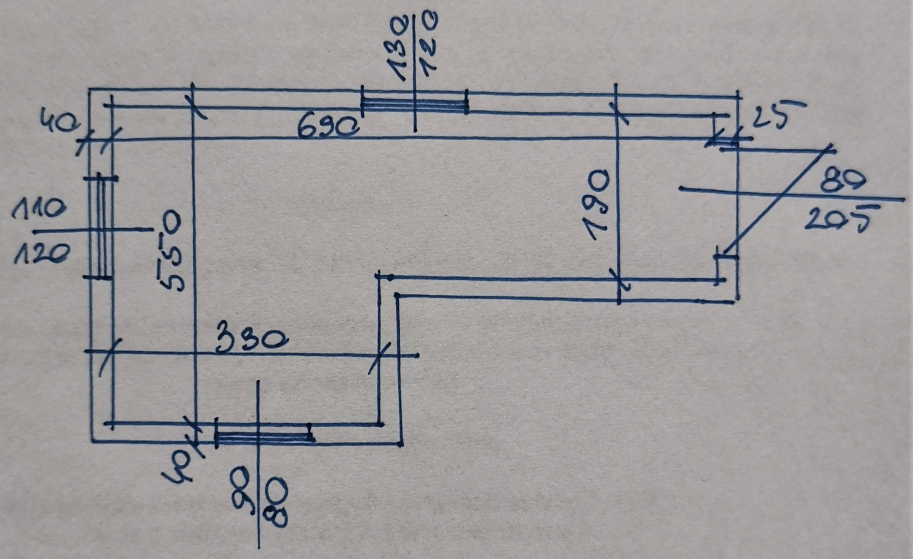
hp=70cm